MBO
KOMORI Group

# B30

| B30 ist geeignet für: |
| --- |
| Bogen |
| 3B / 70 x 100 cm |

# B30 – Unschlagbare Effizienz

Die B30 präsentiert sich wirtschaftlich mit guter Ergebnisqualität. Durch zusätzliche oder alternative Ausstattungsmerkmale lassen sich Qualität, Leistung und Prozesssicherheit der Taschenfalzmaschine aber noch weiter ausbauen. Die Taschenfalzmaschine B30 ist nicht nur für die Abwicklung von Standardaufträgen geeignet. Dank ihres großen Falzartenspektrums ist sie vor allem eine gute Wahl, um anspruchsvolle und abwechslungsreiche Auftragsstrukturen abzuarbeiten. Die B30 bedient diesen Anspruch optimal, denn sie bringt mit hochwertigen, zuverlässigen MBO-Features – wie dem Bandantrieb oder den optionalen Kombifalztaschen – Wirtschaftlichkeit und Qualität in einer Maschine zusammen. Ein weiterer Vorteil: Die B30 ist so konzipiert, dass sie eine einfache und sichere Bedienung gewährleistet. Sie stellt eine wirtschaftliche Lösung für hohe Auflagen bei seltener Umrüstung dar.

B30 mit Rundstapelanleger, Falzwerk II und III sowie Auslage A76.

**Leistungssteigerung durch Doppelstromproduktion**
Durch die Produktion im Doppelstrom wird das Schneiden der Druckbogen in den Falzprozess integriert. Die Bogen werden im ersten Falzwerk gefalzt, geteilt und anschließend in den Folgefalzwerken in zwei separaten Strömen weiterverarbeitet. Da somit pro Druckbogen zwei gefalzte Signaturen erzeugt werden, verdoppelt sich die Leistungsfähigkeit der Falzmaschine. Größerer Output, höhere Effizienz und Kostenersparnis – das bringt die Doppelstromproduktion unter dem Strich.

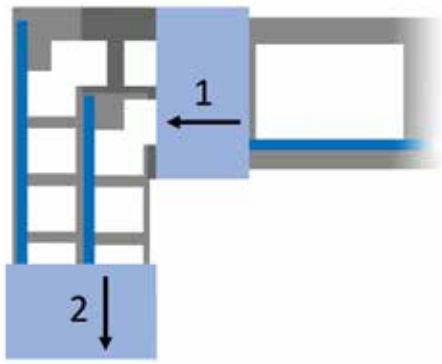


Schematische Darstellung der Doppelstromproduktion.

# Features

## Steuerung

**Standard-Feature:**
- M1 Basic Maschinensteuerung inklusive Touchscreen

**Zusätzliche Features:**
- RAS-Fernwartungssoftware
- Datamanager 4.0 mit eingeschränktem Funktionsumfang (nur in Verbindung mit RAS-Fernwartungssoftware verfügbar)

---

## Anleger

**Standard-Features:**
- Rundstapelanleger mit Transportbändern
- Bogeneinzug und Bogenausrichtung mit Saugrad und Kugelleiste

**Alternative Features:**
- Flachstapelanleger mit Trennkopf Vacustar
- Palettenanleger mit Trennkopf Vacujet
- Einstapel-Absenksystem FLS im Flachstapelanleger bzw. Palettenanleger
- Vivas (Vacubelt und Vacutable)

---

## Falzwerk I

**Standard-Features:**
- 4 Falztaschen
- 1. Falztasche mit umlegbarer Bogenweiche und durchgehendem Bogenanschlag
- 2.-4. Falztasche mit umlegbarer Bogenweiche
- PU-Spiralfalzwalzen
- Einfach nachgelagerte Messerwellen
- Perforier-, Rill- und Schneideeinrichtungen für Standardarbeiten
- Wartungs- und geräuscharmer Bandantrieb
- Zweiteilige Lärmdämmeinrichtung

**Alternative Features:**
- 6 Falztaschen
- 2.-4. (optional bis 6.) Falztasche als Kombifalztaschen

**Zusätzliche Features:**
- Fensterfalztasche
- Verschiedenes Messerwellenzubehör, zum Beispiel Streifenausschneideeinrichtung, Randbeschnitt-einrichtung, Stanzperforiereinrichtung, Mehrfach-perforiereinrichtung etc.
- Klebefalzeinrichtung

---

## Falzwerk II

**Standard-Features:**
- 4 Falztaschen
- 1. Falztasche mit umlegbarer Bogenweiche und durchgehendem Bogenanschlag
- 2.-4. Falztasche mit umlegbarer Bogenweiche
- PU-Spiralfalzwalzen
- Einfach nachgelagerte Messerwellen
- Perforier-, Rill- und Schneideeinrichtungen für Standardarbeiten
- Wartungs- und geräuscharmer Bandantrieb
- Zweiteilige Lärmdämmeinrichtung

**Alternative Features:**
- 6 Falztaschen
- 2.-4. (optional bis 6.) Falztasche als Kombifalztaschen

**Zusätzliche Features:**
- Doppelstromeinrichtung
- Verschiedenes Messerwellenzubehör, zum Beispiel Streifenausschneideeinrichtung, Randbeschnitt-einrichtung, Stanzperforiereinrichtung, Mehrfach-perforiereinrichtung etc.

## Falzwerk III

**Standard-Features:**

- 4 Falztaschen
- 1.-4. Falztasche mit umlegbarer Bogenweiche
- PU-Spiralfalzwalzen
- Einfach nachgelagerte Messerwellen
- Perforier-, Rill- und Schneideeinrichtungen für Standardarbeiten
- Wartungs- und geräuscharmer Bandantrieb
- Zweiteilige Lärmdämmeinrichtung

**Alternatives Feature:**

- 1.-4. Falztasche als Kombifalztaschen

**Zusätzliche Features:**

- Doppelstromeinrichtung
- Verschiedenes Messerwellenzubehör, zum Beispiel Streifenausschneideeinrichtung, Randbeschnitteinrichtung, Stanzperforiereinrichtung, Mehrfachperforiereinrichtung etc.

**M1 Basic Maschinensteuerung**

Standard-Feature

Das erste Falzwerk der B30 mit M1 Basic Maschinensteuerung ist mit einem Touchscreen ausgestattet. Zudem verfügt das erste Falzwerk über eine Bogenüberwachung durch optische Sensoren. Optional ist ein Router für die Fernwartungssoftware RAS erhältlich. Dieser ist Voraussetzung für den ebenfalls optionalen Datamanager 4.0.

**Vivas (Vacubelt und Vacutable)**

Alternatives Feature

Vivas sorgt zuverlässig für einen flachen Bogeneinzug und einen optimalen Bogenlauf bei hoher Förderkraft. Das Vivas-Vakuum-System ersetzt das herkömmliche Saugrad und die Kugelleisten. Durch Vivas wird die Markierungsfreiheit auch bei empfindlichen und druckfrischen Produkten garantiert. Das Vakuum des Saugbandes lässt sich bei laufender Produktion stufenlos auf die jeweilige Papierqualität einstellen.

**Wartungs- und geräuscharmer Bandantrieb**

Standard-Feature

Der bewährte MBO-Bandantrieb garantiert einen extrem ruhigen Lauf und ist nahezu wartungsfrei. Selbstspannelemente machen Prüfen und Nachjustieren überflüssig. Die Überwachung der Funktionalität erfolgt über die Maschinensteuerung. Niedrige Folge- und Betriebskosten machen den MBO-Bandantrieb zu einer besonders wirtschaftlichen Langzeitlösung.

**Fensterfalztasche**

Zusätzliches Feature im Falzwerk I

Fensterfalztaschen werden benötigt, um geschlossene Fensterfalze bzw. Altarfalze herzustellen. Die Fensterfalztasche wird über die M1 Maschinensteuerung geschaltet. Die neueste Generation Fensterfalztaschen kommt ohne zusätzliche Fotozellen aus.

# B30 im Vergleich

Neben der B30 hat MBO für den Formatbereich 3B/70 x 100 cm die Taschenfalzmaschine T800.1 im Portfolio.

**T800.1**

Mit hoher Leistung und exzellenter Qualität bietet die T800.1 ideale Voraussetzungen für höchste Produktivität. Ein breites Falzartenspektrum und individuelle Automatisierungsmöglichkeiten sorgen für eine reibungslose Produktion bei mittleren und hohen Auflagen und häufig wechselnden Falzarten.

| | | B30 | T800.1 |
|---|---|---|---|
| **Anleger** | Flachstapelanleger | ✓ | – |
| | Palettenanleger | ✓ | ✓ |
| | Rundstapelanleger | ✓ | ✓ |
| **Falzwerk I** | Messerwellenkassette | – | ✓ |
| **Falzwerk II** | Messerwellenkassette | – | ✓ |
| | Doppelstromeinrichtung | ✓ | ✓ |
| **Falzwerk III** | Doppelstromeinrichtung | ✓ | ✓ |
| | Bogenrückführeinrichtung RFE | – | ✓ |
| **Automatisierungsmöglichkeit** | | – | ✓ |
| **Produktionsgeschwindigkeit** | | 205 m/min | 230 m/min |

Automatisierte T800.1 mit Rundstapelanleger, Falzwerk II und III sowie Bogenrückführeinrichtung RFE im Falzwerk III.

Die zweiteilige Lärmdämmeinrichtung ist ein Standard-Feature in allen Falzwerken – sowohl in der B30 als auch in der T800.1. Sie sorgt nicht nur für einen optimalen Lärmschutz, sondern auch für eine gute Zugänglichkeit zu den Falztaschen und -walzen.

# Technische Daten

| | | B30 – F (Flachstapelanleger) | B30 – FP (Palettenanleger) | B30 – R (Rundstapelanleger) | Falzwerk II 76 | Falzwerk III 38 |
|---|---|---|---|---|---|---|
| | | mm | mm | mm | mm | mm |
| **Stapelhöhe** | max. | 650 | 950 | 80 | – | – |
| **Einlaufbreite** | min. | 150 | 170 | 150 | 100 | 100 |
| | max. | 760 | 760 | 760 | 760 | 380 |
| **Einlauflänge** | min. | 200 (170[1]) | 250 (170[1]) | 180 | – | – |
| | max. | 1.200 | 1.200 | 1.080 (2.000) | – | – |
| **Falzlänge** | min. | 60 | 60 | 60 | 60 | 60 |
| **Anzahl Falztaschen** | | 4 oder 6 | 4 oder 6 | 4 oder 6 | 4 oder 6 | 4 |
| **Durchmesser Falzwalzen** | | 43,7 | 43,7 | 43,7 | 43,7 | 43,7 |
| **Durchmesser Messerwellen** | | 35,0 | 35,0 | 35,0 | 35,0 | 35,0 |
| **Produktdicke im Auslauf (größer auf Anfrage)** | max. | 1,8 | 1,8 | 1,8 | 2,0 | 2,0 |
| **Geschwindigkeit** | min. | 30 m/min | | | | |
| | max. | 205 m/min | | | | |
| **Elektrische Versorgung** | M1 Basic (3 x 400 V 50/60 Hz 3 x 220 V 50/60 Hz) | 6,6 kVA max. 63 A | 8,1 kVA max. 63 A | 7,6 kVA max. 63 A | 2,4 kVA max. 32 A | 1,6 kVA max. 32 A |

[1] Mit Kleinformateinrichtung

Grundaufbau B30 mit Falzwerk II und III

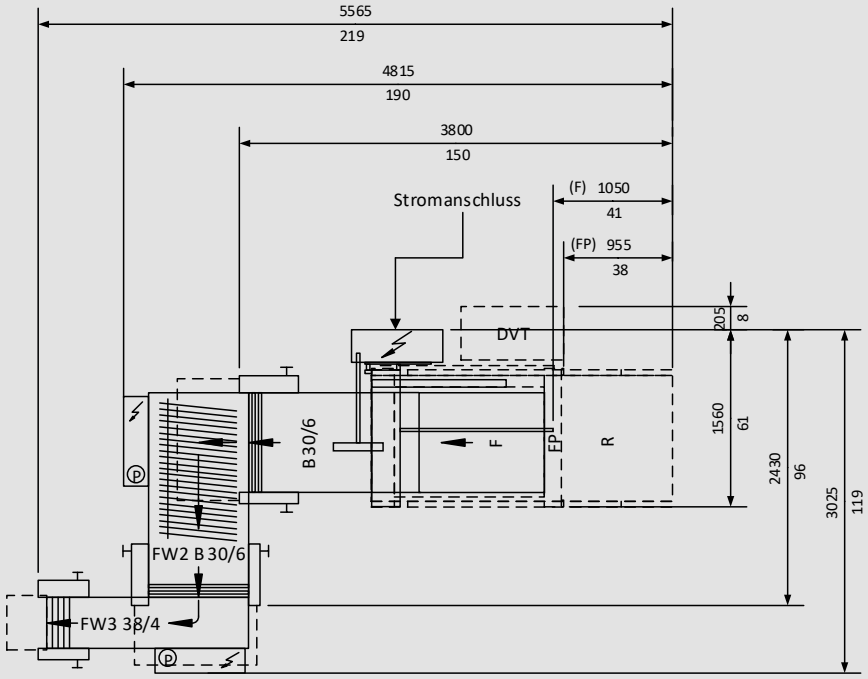


Maße in mm / inch

09/2021_v1

Ihr Ansprechpartner:

**MBO Postpress Solutions GmbH**
Grabenstraße 4-6 ▪ 71570 Oppenweiler ▪ Deutschland
Telefon +49 (0) 7191/46-0 ▪ info@mbo-pps.com
**www.mbo-pps.com**

Irrtümer, Druckfehler und technische Änderungen vorbehalten.
Die technischen Spezifikationen variieren je nach Papierqualität.